車種別接続情報

管理 No. T-0104

メーカー	トヨタ	車体型式	G1#系
車種	ブレビス	年式	H13.6～H19.6
専用ハーネス	T－116C　エンジンイモビライザー対応の エンジンスターターのみ取り付け可能です。		

●全車ｴﾝｼﾞﾝｲﾓﾋﾞﾗｲｻﾞｰ標準装備のためｴﾝｼﾞﾝｲﾓﾋﾞﾗｲｻﾞｰ対応のｴﾝｼﾞﾝｽﾀｰﾀｰのみ取り付け可能です。ｲﾓﾋﾞ対応ｱﾀﾞﾌﾟﾀｰ(別売品 A-81)が必要です。

●全車ﾄﾞｱﾛｯｸ制御の取り付けが可能です。
VE-*K*、ｷｰﾚｽｴﾝﾄﾘｰ(A-17SF)標準添付の機種 ⇒ 多重通信車用ﾄﾞｱﾛｯｸ･ｱﾝﾛｯｸｱﾀﾞﾌﾟﾀｰ A-71Ⅱが必要です。
ｷｰﾚｽｴﾝﾄﾘｰ(A-17SF)ｵﾌﾟｼｮﾝ対応の機種 ⇒ ｷｰﾚｽｴﾝﾄﾘｰ A-17SF と多重通信車用ﾄﾞｱﾛｯｸ･ｱﾝﾛｯｸｱﾀﾞﾌﾟﾀｰ A-71Ⅱが別途必要です。

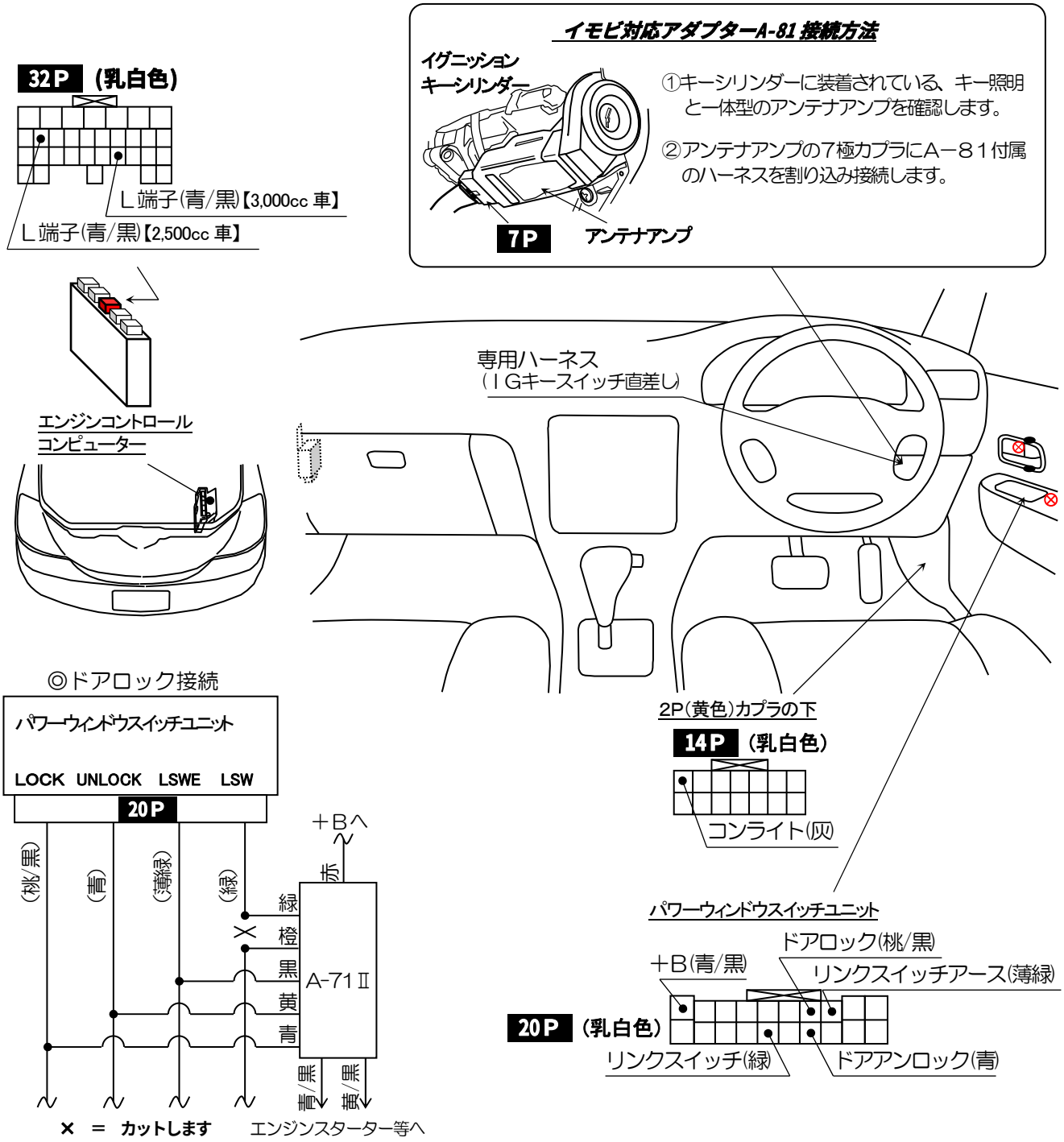

YUPITERU

Y22-0810

※ 車両によっては、上記の内容と異なる場合があります。取り付けの際は、必ず電圧などの確認を行ってください。